# STAVEBNÍ PŘIPRAVENOST ROLOVACÍ VRATA NOVAROL
# DIMENSIONAL SHEET ROLLSHUTTER NOVAROL
# MASSBLATT ROLLTORE NOVAROL
# ТЕХНИЧЕСКИЕ УСЛОВИЯ ДЛЯ МОНТАЖА РОЛЕТНЫХ ВОРОТ NOVAROL

**CZ VOLNÝ PROSTOR PRO POHYBUJÍCÍ SE VRATA**
**EN FREE SPACE FOR THE DOOR MOVEMENT**
**DE FREIRAUM FÜR TORBEWEGUNG**
**RU РАЗМЕРЫ НЕОБХОДИМЫЕ ДЛЯ УСТАНОВКИ ВОРОТ**

CZ A - šířka otvoru
B - výška otvoru
C - nadpraží
D - horní box (300×300mm nebo 350×350mm)
do výšky otvoru 2 600mm - box 300×300mm
od výšky otvoru 2 601mm - box 350×350mm
E - celková výška vrat včetně boxu E = B + D
max. plocha 16m$^2$
F - průjezdná výška B - 70mm

**Pro pohyb vrat je potřeba volný prostor, ve vyznačeném prostoru nesmí být žádné překážky!**

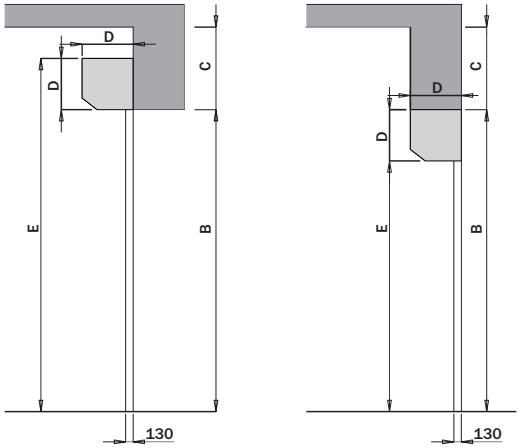


EN A - opening width
B - opening height
C - headroom
D - upper box (300×300mm or 350×350mm)
to opening height 2 600mm - box 300×300mm
from opening height 2 601mm - box 350×350mm
E - total height including box E = B + D
max. area 16m$^2$
F - the clear passage height B - 70mm

**To guarantee trouble –free movement of the door, marked area to be freed of any obstacle**

DE A - lichte Breite
B - lichte Höhe
C - Sturz
D - oberer Kasten (300×300mm oder 350×350mm)
Öffnungshöhe bis 2 600mm - Kasten 300×300mm
Öffnungshöhe ab 2 601mm - Kasten 350×350mm
E - Gesamthöhe inkl. Kasten E = B + D
Max. Torfläche 16m$^2$
F - Die Durchfahrtshöhe B - 70mm

**Für einen störungsfreien Bewegungsablauf des Tores muß der gesamte benötigte Freiraum frei von jeglichen Hindernissen sein!**

RU A - ширина проёма
B - высота проёма
C - перемычка (притолока)
D - верхний короб (300×300мм или 350×350мм)
до высоты проёма 2 600мм - короб 300 × 300мм
от высоты проёма 2 601мм - короб 350 × 350мм
E - общая высота ворот, в том числе короб E = B + D
max. 16м²
F - Высота проезда с электроприводом B - 70мм

**Для движения ворот, необходимо свободное пространство, в обозначенной зоне не должно быть никаких препятствий!**

# STAVEBNÍ PŘIPRAVENOST ROLOVACÍ VRATA NOVAROL
# DIMENSIONAL SHEET ROLLSHUTTER NOVAROL
# MASSBLATT ROLLTORE NOVAROL
# ТЕХНИЧЕСКИЕ УСЛОВИЯ ДЛЯ МОНТАЖА РОЛЕТНЫХ ВОРОТ NOVAROL

**CZ VYHRAZENÁ PLOCHA PRO MONTÁŽ ZA OTVOR**
**EN MOUNTING AREA FOR ASSEMBLING BEHIND THE OPENING**
**DE FREIRAUM FÜR TORMONTAGE HINTER DER LEIBUNG**
**RU ПАРАМЕТРЫ НЕОБХОДИМЫЕ ДЛЯ МОНТАЖА ЗА ПРОЕМ**

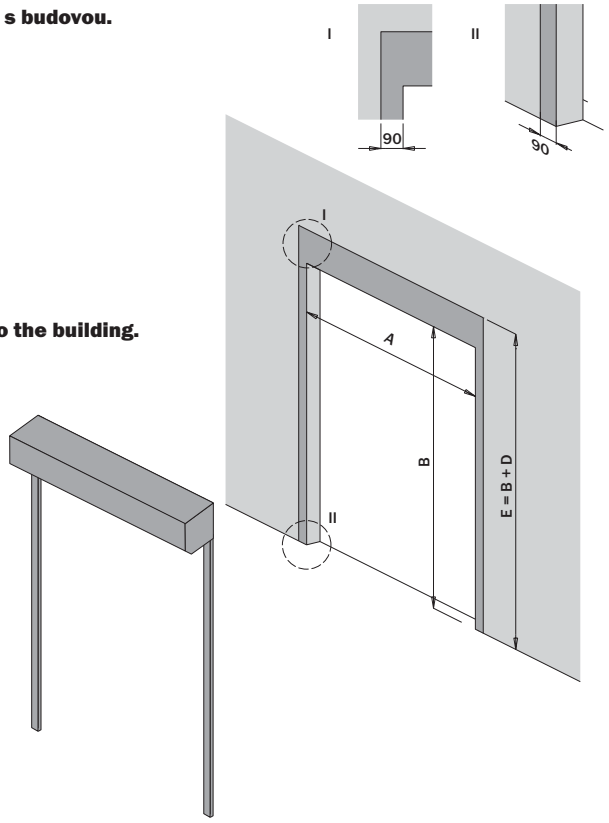


CZ Minimální šířka plochy na montáž A + 180mm
Minimální výška plochy na montáž za otvor E = B + D
**Montážní plocha musí být v jedné rovině, dostatečně pevná nebo pevně spojená s budovou.**
Průjezdná výška vrat B - 50mm
A - šířka otvoru
B - výška otvoru
C - nadpraží
D - horní box (300×300mm nebo 350×350mm)
do výšky otvoru 2 600mm - box 300×300mm
od výšky otvoru 2 601mm - box 350×350mm
E - celková výška vrat E = B + D
max. plocha 16m$^2$
C - Průjezdná šířka otvoru A - 180mm

EN Minimum assembling area width A + 180mm
Minimum assembling area height when assembling behind the opening E = B + D
**Assembling area must be in one plane, sufficiently strong and firmly attached to the building.**
Door passage height B - 50mm
A - opening width
B - opening height
C - headroom
D - upper box (300×300mm or 350×350mm)
to opening height 2 600mm - box 300×300mm
from opening height 2 601mm - box 350×350mm
E - total height of the door E = B + D, max. area 16m$^2$

DE Minimale Breite der Montagefläche: A + 180mm
Minimale Höhe der Montagefläche hinter der Leibung: E = B + D
**Die Montagefläche muß eben sein und genügend fest sein, oder fest mit der Gebäude verbunden.**
Durchfahrtshöhe des Tores: B - 50mm
A - lichte Breite
B - lichte Höhe
C - Sturz
D - oberer Kasten (300×300mm oder 350×350mm)
Öffnungshöhe bis 2 600mm - Kasten 300×300mm
Öffnungshöhe ab 2 601mm - Kasten 350×350mm
E - Gesamthöhe inkl. Kasten E = B + D
Max. Torfläche 16m$^2$

RU Минимальная ширина пространства для монтажа A + 180мм
Минимальная высота пространства для монтажа за проем E = B + D
**Монтажная поверхность должна быть в одной плоскости, достаточно прочной и плотно прилегать к зданию.**
Высота проезда B - 50мм
A - ширина проёма
B - высота проёма
C - перемычка (притолока)
D - верхний короб (300×300мм или 350×350мм)
до высоты проёма 2 600мм - короб 300×300мм
от высоты проёма 2 601мм - короб 350×350мм
E - общая высота ворот, в том числе короб E = B + D
max. 16м²

# STAVEBNÍ PŘIPRAVENOST ROLOVACÍ VRATA NOVAROL
# DIMENSIONAL SHEET ROLLSHUTTER NOVAROL
# MASSBLATT ROLLTORE NOVAROL
# ТЕХНИЧЕСКИЕ УСЛОВИЯ ДЛЯ МОНТАЖА РОЛЕТНЫХ ВОРОТ NOVAROL

**CZ VYHRAZENÁ PLOCHA PRO MONTÁŽ DO OTVORU**
**EN MOUNTING AREA FOR ASSEMBLING IN THE OPENING**
**DE ERFORDERLICHE FLÄCHE FÜR DIE MONTAGE IN DIE LEIBUNG**
**RU ПАРАМЕТРЫ НЕОБХОДИМЫЕ ДЛЯ МОНТАЖА В ПРОЕМ**

CZ Minimální šířka plochy na montáž A - 180mm
Minimální výška plochy na montáž do tvoru E = B - D
**Montážní plocha musí být v jedné rovině, dostatečně pevná nebo pevně spojená s budovou.**
Průjezdná výška vrat (B - D) - 50mm
A - šířka otvoru
B - výška otvoru
C - nadpraží
D - horní box (300×300mm nebo 350×350mm)
do výšky otvoru 2 600mm - box 300×300mm
od výšky otvoru 2 601mm - box 350×350mm
E - celková výška vrat E = B - D
max. plocha 16m$^2$
F - průjezdná šířka otvoru A - 180mm

EN Minimum assembling area width A - 180mm
Minimum assembling area height when assembling in the opening E = B - D
**Assembling area must be in one plane, sufficiently strong and firmly attached to the building.**
Door passage height (B - D) - 50mm
A - opening width
B - opening height
C - headroom
D - upper box (300×300mm or 350×350mm)
to opening height 2 600mm - box 300×300mm
from opening height 2 601mm - box 350×350mm
E - total height of the door E = B - D, max. area 16m$^2$

DE Minimale Breite der Montagefläche: A - 180mm
Minimale Höhe der Montagefläche hinter der Leibung: E = B - D
**Die Montagefläche muß eben sein und genügend fest sein, oder fest mit der Gebäude verbunden**.
Durchfahrtshöhe des Tores: (B - D) - 50mm
A - lichte Breite
B - lichte Höhe
C - Sturz
D - oberer Kasten (300×300mm oder 350×350mm)
Öffnungshöhe bis 2 600mm - Kasten 300×300mm
Öffnungshöhe ab 2 601mm - Kasten 350×350mm
E - Gesamthöhe inkl. Kasten E = B - D
Max. Torfläche 16 m$^2$

RU Минимальная ширина пространства для монтажа A - 180мм
Минимальная высота пространства для монтажа в проем E = B - D
**Монтажная поверхность должна быть в одной плоскости, достаточно прочной и плотно прилегать к зданию.**
Высота проезда (B - D) - 50мм
A - ширина проёма
B - высота проёма
C - перемычка (притолока)
D - верхний короб (300×300мм или 350×350мм)
до высоты проёма 2 600мм - короб 300×300мм
от высоты проёма 2 601мм - короб 350×350мм
E - общая высота ворот E = B - D
max. 16м²

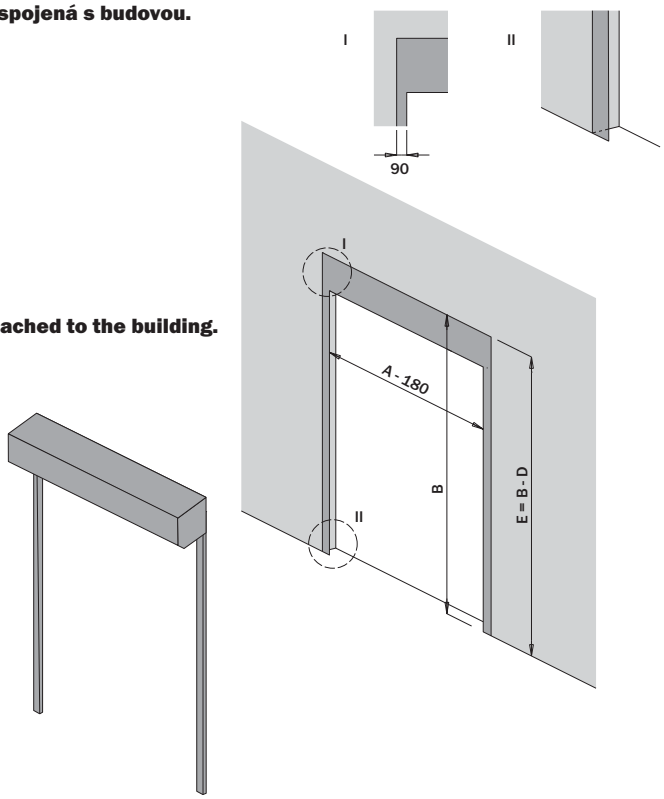

# STAVEBNÍ PŘIPRAVENOST ROLOVACÍ VRATA NOVAROL
# DIMENSIONAL SHEET ROLLSHUTTER NOVAROL
# MASSBLATT ROLLTORE NOVAROL
# ТЕХНИЧЕСКИЕ УСЛОВИЯ ДЛЯ МОНТАЖА РОЛЕТНЫХ ВОРОТ NOVAROL

## CZ VOLNÝ PROSTOR PRO MONTÁŽ ZA OTVOR
## EN FREE SPACE FOR ASSEMBLING BEHIND THE OPENING
## DE FREIRAUM FÜR TORMONTAGE HINTER DER LEIBUNG
## RU ПАРАМЕТРЫ НЕОБХОДИМЫЕ ДЛЯ МОНТАЖА ЗА ПРОЕМ

CZ A - šířka otvoru
B - výška otvoru
D - horní box (300×300mm nebo 350×350mm)
E - celková výška vrat za otvor E = B + D

EN A - opening width
B - opening height
D - upper box (300×300mm or 350×350mm)
E - total height of the door when assembling behind the opening E = B + D

DE A - lichte Breite
B - lichte Höhe
D - oberer Kasten (300×300mm oder 350×350mm)
E - Gesamthöhe inkl. Kasten E = B + D

RU A - ширина проёма
B - высота проёма
D - верхний короб (300×300мм или 350×350мм)
E - общая высота ворот за проемом E = B + D

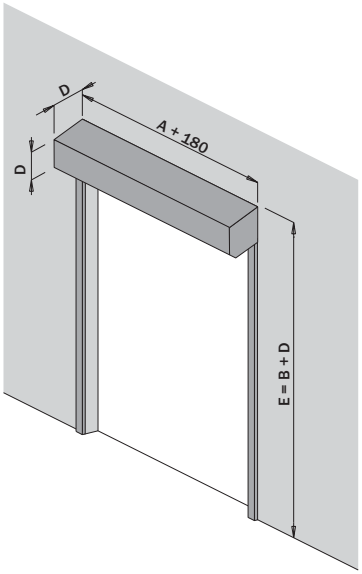


## CZ VOLNÝ PROSTOR PRO MONTÁŽ DO OTVORU
## EN FREE SPACE FOR ASSEMBLING IN THE OPENING
## DE FREIRAUM FÜR DIE MONTAGE IN DIE LEIBUNG
## RU ПАРАМЕТРЫ НЕОБХОДИМЫЕ ДЛЯ МОНТАЖА В ПРОЕМ

CZ A - šířka otvoru
B - výška otvoru
D - horní box (300×300mm nebo 350×350mm)
E - celková výška vrat do otvoru E = B - D

EN A - opening width
B - opening height
D - upper box (300×300mm or 350×350mm)
E - total height of the door when assembling in the opening E = B - D

DE A - lichte Breite
B - lichte Höhe
D - oberer Kasten (300×300mm oder 350×350mm)
E - Gesamthöhe inkl. Kasten E = B - D
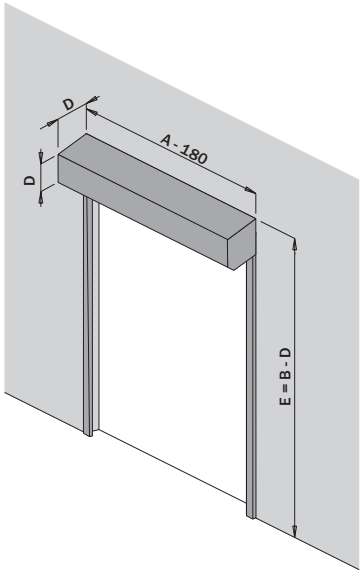
RU A - ширина проёма
B - высота проёма
D - верхний короб (300×300мм или 350×350мм)
E - общая высота ворот E = B - D